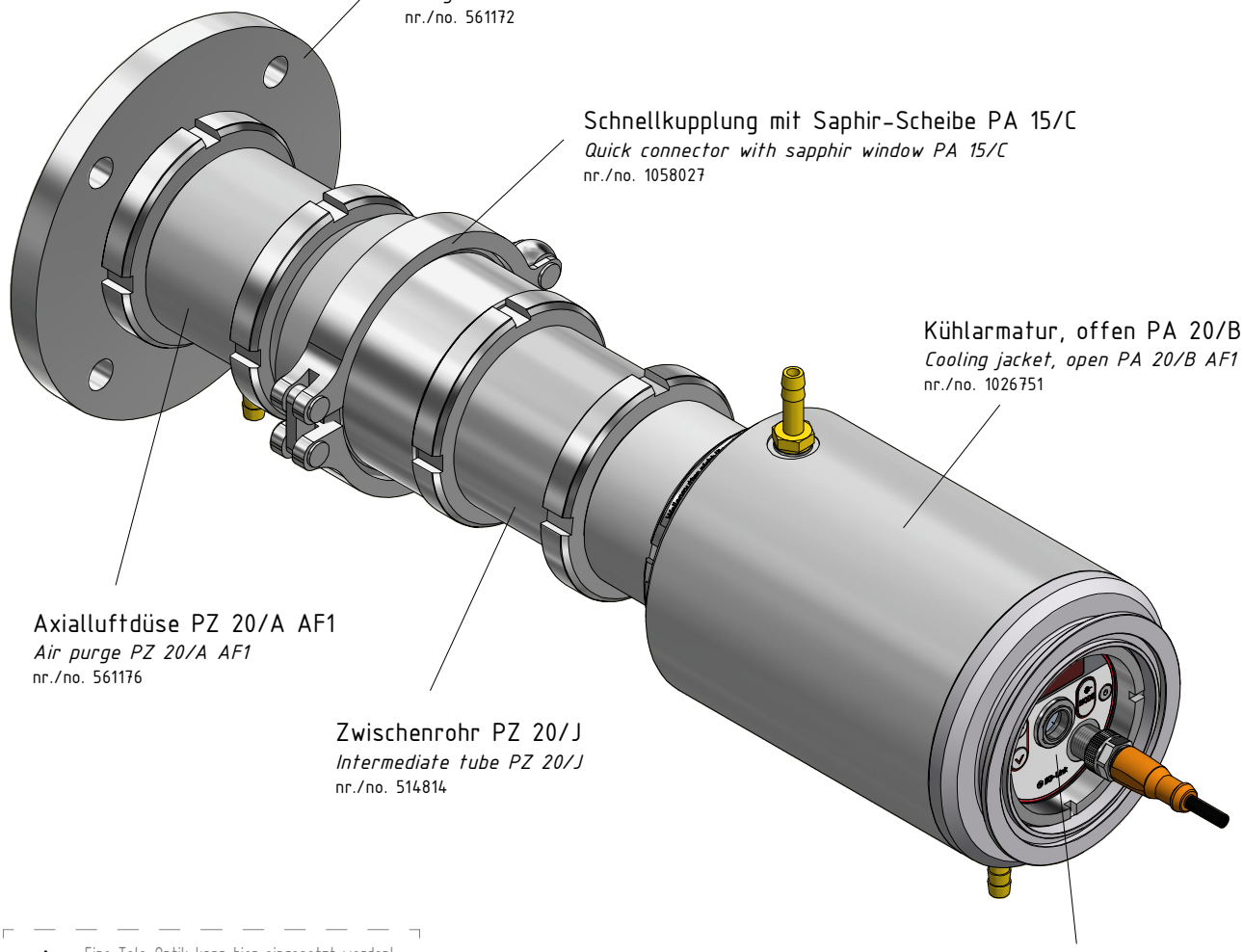

* Eine Tele-Optik kann hier eingesetzt werden!
telephoto lens can be used here

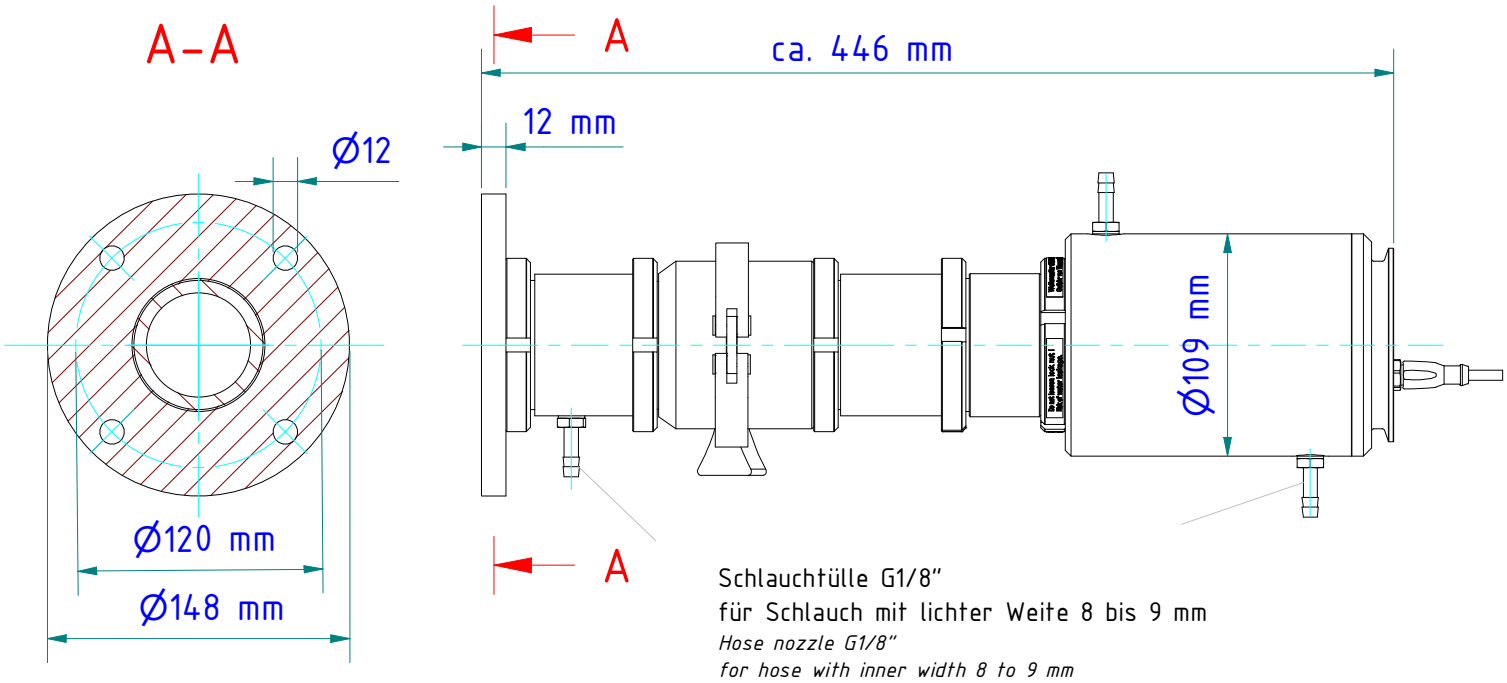

Gewicht: 5.760 Kg
Weight: 5.760 Kg

KELLER
www.keller.de/its

Montagekombination
Mounting

PA 15-001
Artikel-Nr.: 1065928
Ersteller: Neukötter | 16.11.2020 | Z-Index: 03