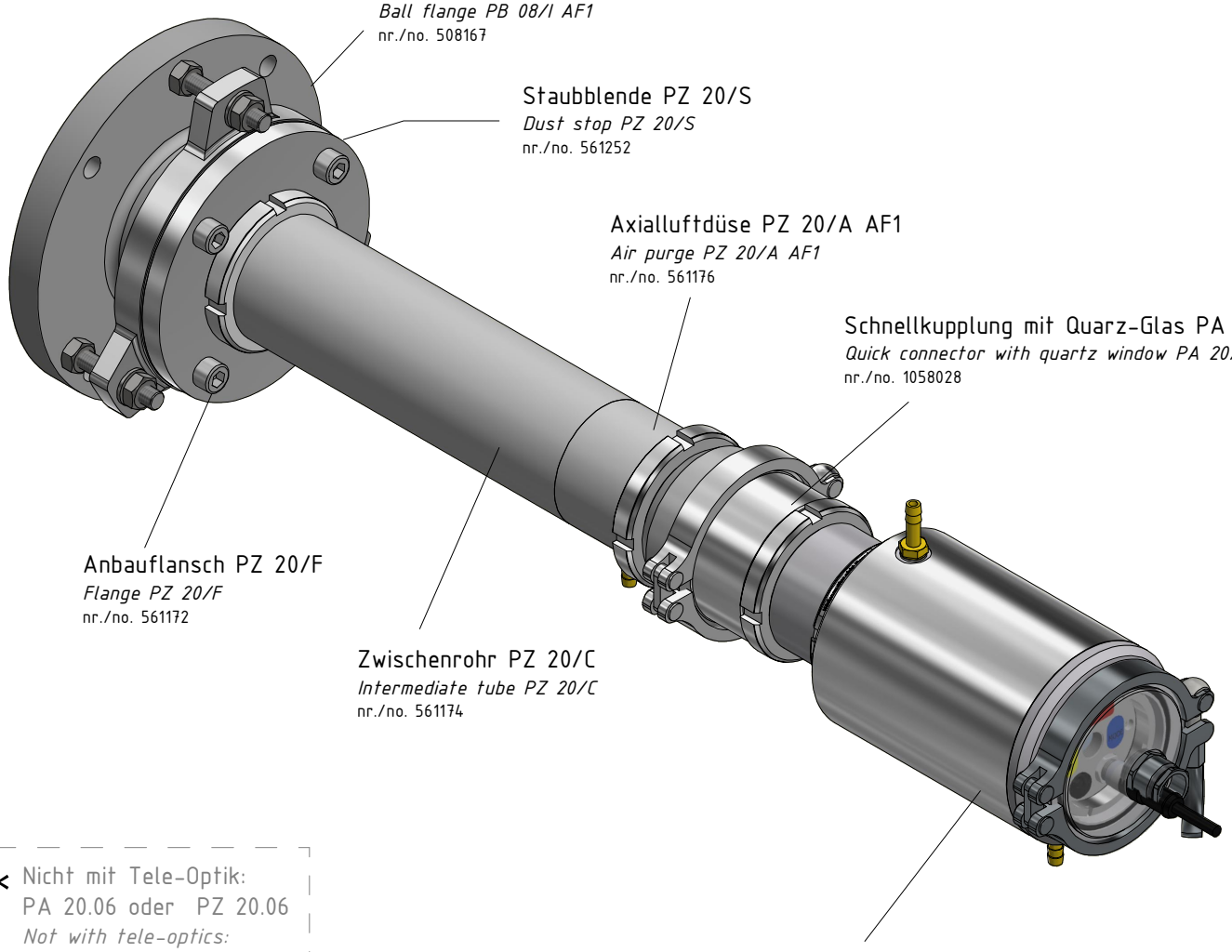

* Nicht mit Tele-Optik:
PA 20.06 oder PZ 20.06
Not with tele-optics:
PA20.06 or PZ 20.06

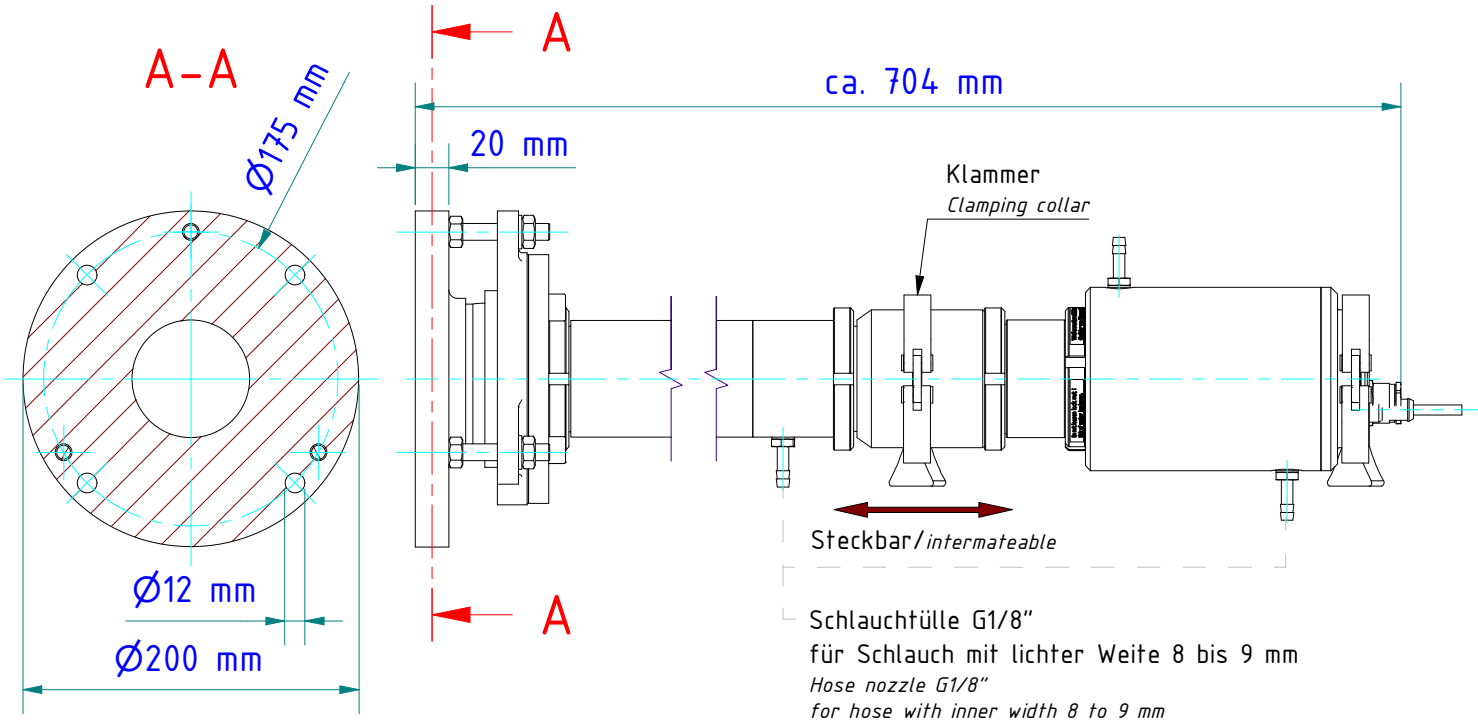

Gewicht: 9.640 Kg
Weight: 9.640 Kg

KELLER
www.keller.de/its

Montagekombination
Mounting

PA 20-052

Artikel-Nr.: 1058049		
Ersteller: Neukötter	10.11.2020	Z-Index: 07