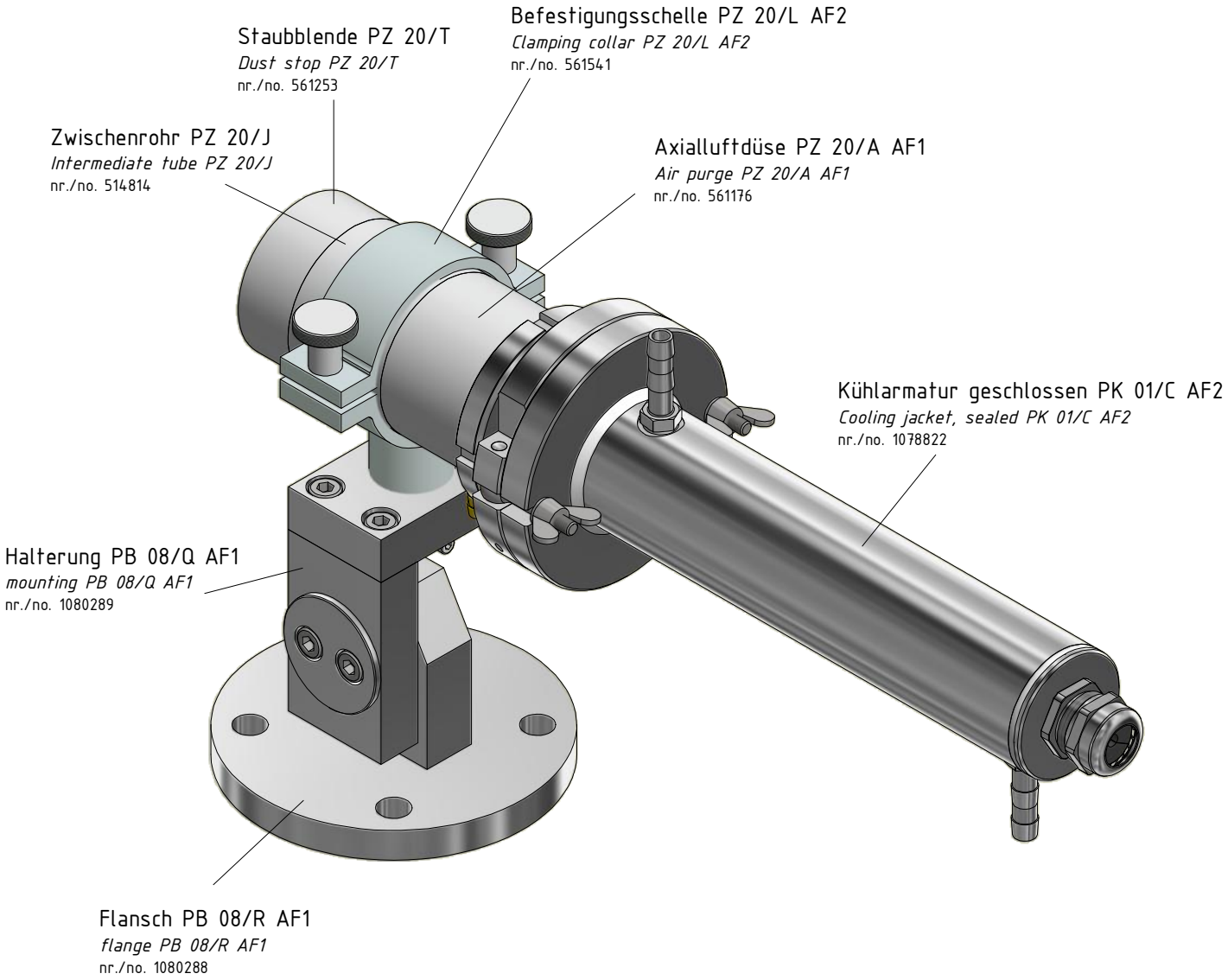

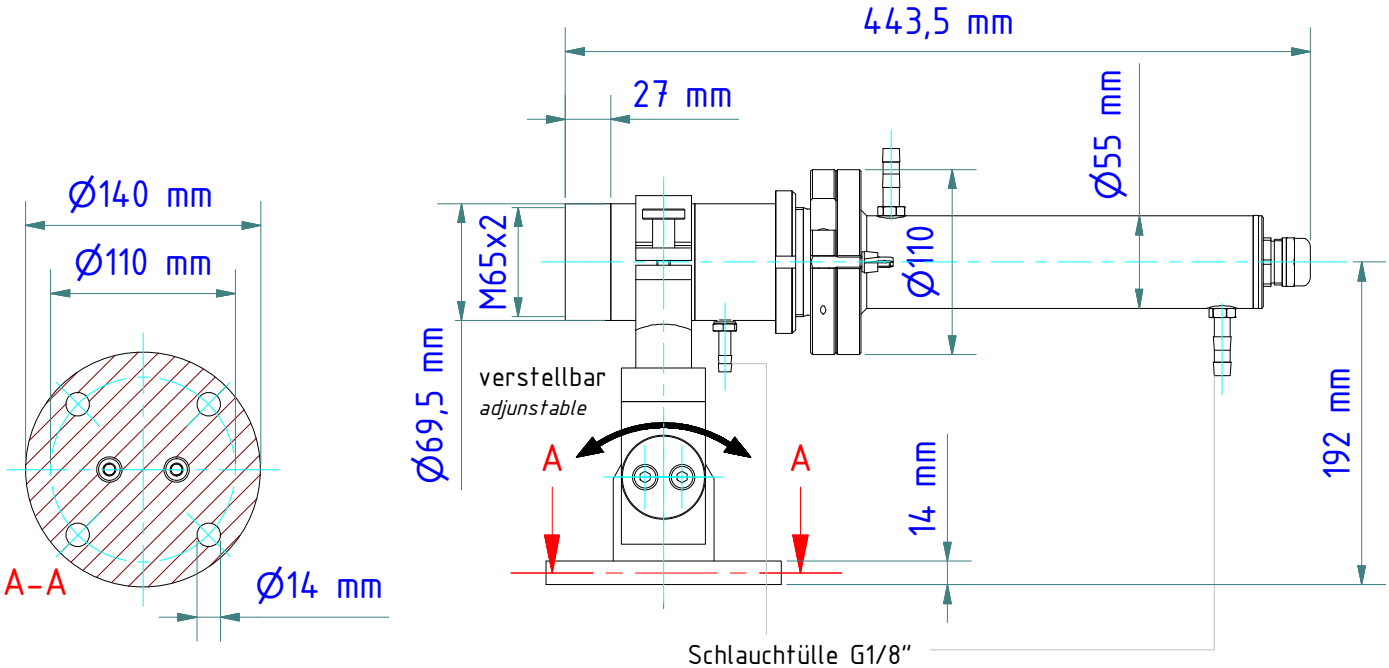

Gewicht: 9.170 Kg
Weight: 9.170 Kg

KELLER
www.keller.de/its

Montagekombination
Mounting

PK 01-027

Artikel-Nr.: 1087450		
Ersteller: Neukötter	13.04.2018	Z-Index: 01